# Preinstalación

*Roentgen RTG-397*

Roentgen®

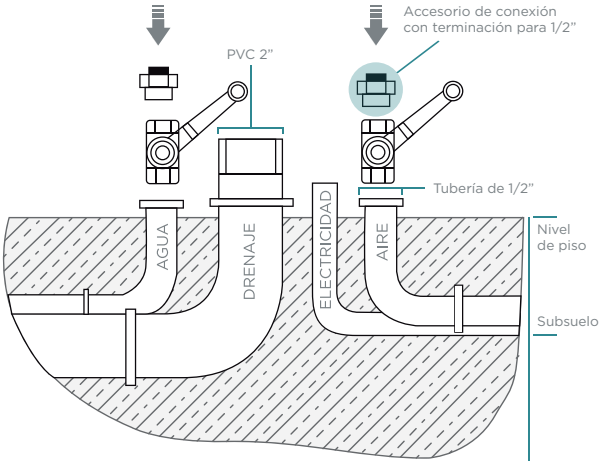

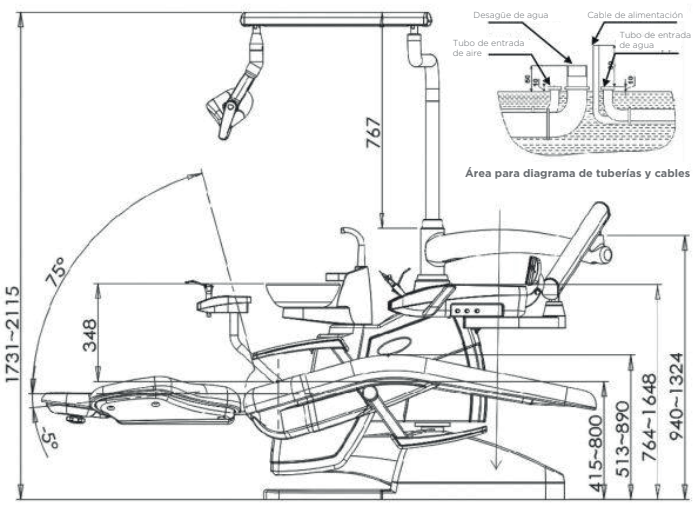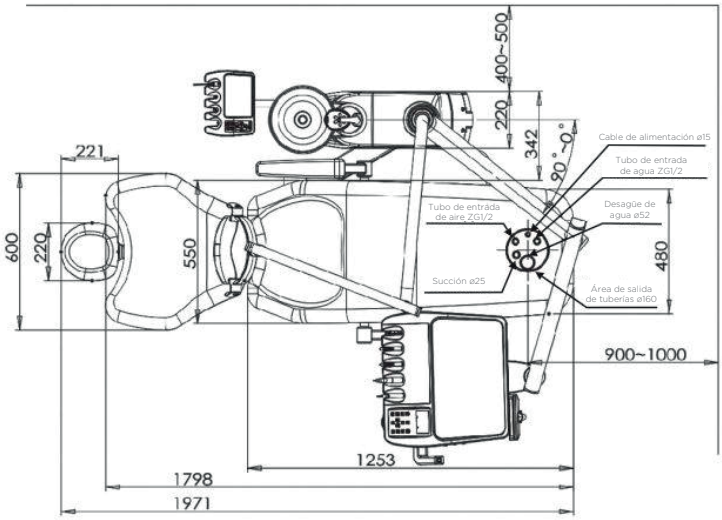
| NOMBRE | ESPECIFICACIÓN | NIVEL DE PISO |
|---|---|---|
| **Aire** | Tubo de cobre de 1/2" con terminación rosca interna, se sugiere instalar llave de paso. | 5 cm |
| **Agua** | Tubo de cobre de 1/2" con terminación rosca interna, se sugiere instalar llave de paso. | 5 cm |
| **Drenaje** | Tubo de PVC 2" con declive mínimo de 2%. | 5 cm |
| **Contacto Eléctrico** | Contacto para clavija de uso rudo / alimentación 127 V. | 10 cm |
| **Compresor** | Libre de aceite de 1 HP mínimo, tanque de 37 lt o mayor, desplazamiento mayor a 87 lt/min, calibrado de 80-120 PSI. Si el compresor se encuentra a más de 5 metros es necesario utilizar tubo de 1/2" y a más de 10 metros tubo de 3/4" ***Si no se purga el compresor después de la jornada laboral pierde garantía.*** | |
| **NOTA** | Si la preinstalación no se encuentra conforme a lo estipulado anteriormente no se garantiza el óptimo funcionamiento de la unidad dental y por lo tanto ***pierde la garantía.*** | |